张家港市太平洋泵业制造有限公司 Zhangjiagang Pacific Pump Manufacturing Co.,Ltd.	外装机械密封更换作业指导书 Standard operating manual replacement of external mechanical seal of pump				
	产品图号 Product drawing No		零件图号 Part drawing No		
	产品名称 Product name	立式多级离心泵 Vertical multistage centrifugal pump	零件名称 Part name	机械密封 mechanical seal	共 1 页 第 1 页

工序号 Step number	工 序 内 容 Step content	安 装 简 图 及 注 意 Installation diagram and notes	工 具 Tools
1	拆除联轴器，电机座上端螺栓，移走电机。 Dismantle the coupling bolts, and motor stool bolts,than remove the motor.		十字形螺丝起 Cross head driver
2	拆除电机座螺栓，移走电机座和泵盖。 Dismantle the motor stool bolts ,than remove the motor stool and pump cover.		梅花板手 Ring spanner
3	3.1稍微松开机械密封轴套定位螺栓。 Loosen the mechanical seal axle sleeve locating bolts. 3.2拆除旧的机械密封，在球形泵盖上安装新的机械密封组件。 Dismantle the old mechanical seal, than install new mechanical seal assembly on pump cover.		活络扳手 Adjustable spanner 内六角板手 Hexagon wrench 干净棉布 Clean cotton 润滑脂 Grease
4	紧固机械密封轴套定位螺栓。 Tighten the mechanical seal axle sleeve locating bolts.		橡胶榔头 Rubber hammer 多功能撬棒 Multifunctional crowbar

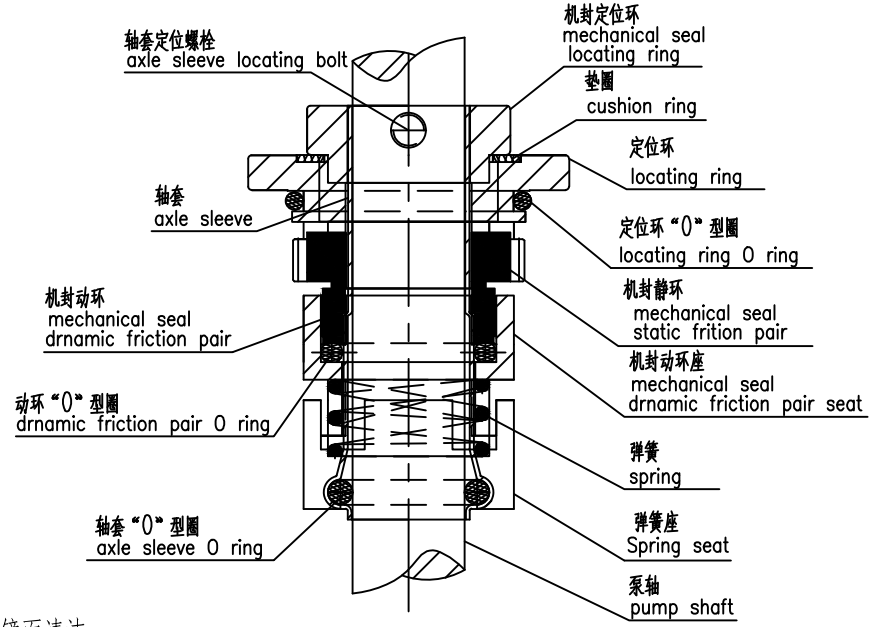

注意:
Note:

1.保持摩擦副镜面清洁。
Keep the friction pair clean.

2.安装前请使用润滑油对O形圈进行润滑。
When installing mechanical seal rubber o ring, use lubricating oil.

3.调整轴套定位螺栓时，小心轴套松脱。
Adjustment the mechanical seal axle sleeve locating bolts careful
The axle sleeve slide down.

描 图 Tracing	
校 描 Proofread	
底图号 Drawing No	
装订号 Binding No	

标记 tab	处数 Number of places	更改文件号 Change document number	签字 sign	日期 date	标记 tab	处数 Number of places	更改文件号 Change document number	签字 sign	日期 date	设计 Design	审核 Examine	标准化 Standardization	会签 sign	版本号 Version number
										黄春花 Huang chunhua	刘竹君 Liu zhujun		刘竹君 Liu zhujun	V1.0